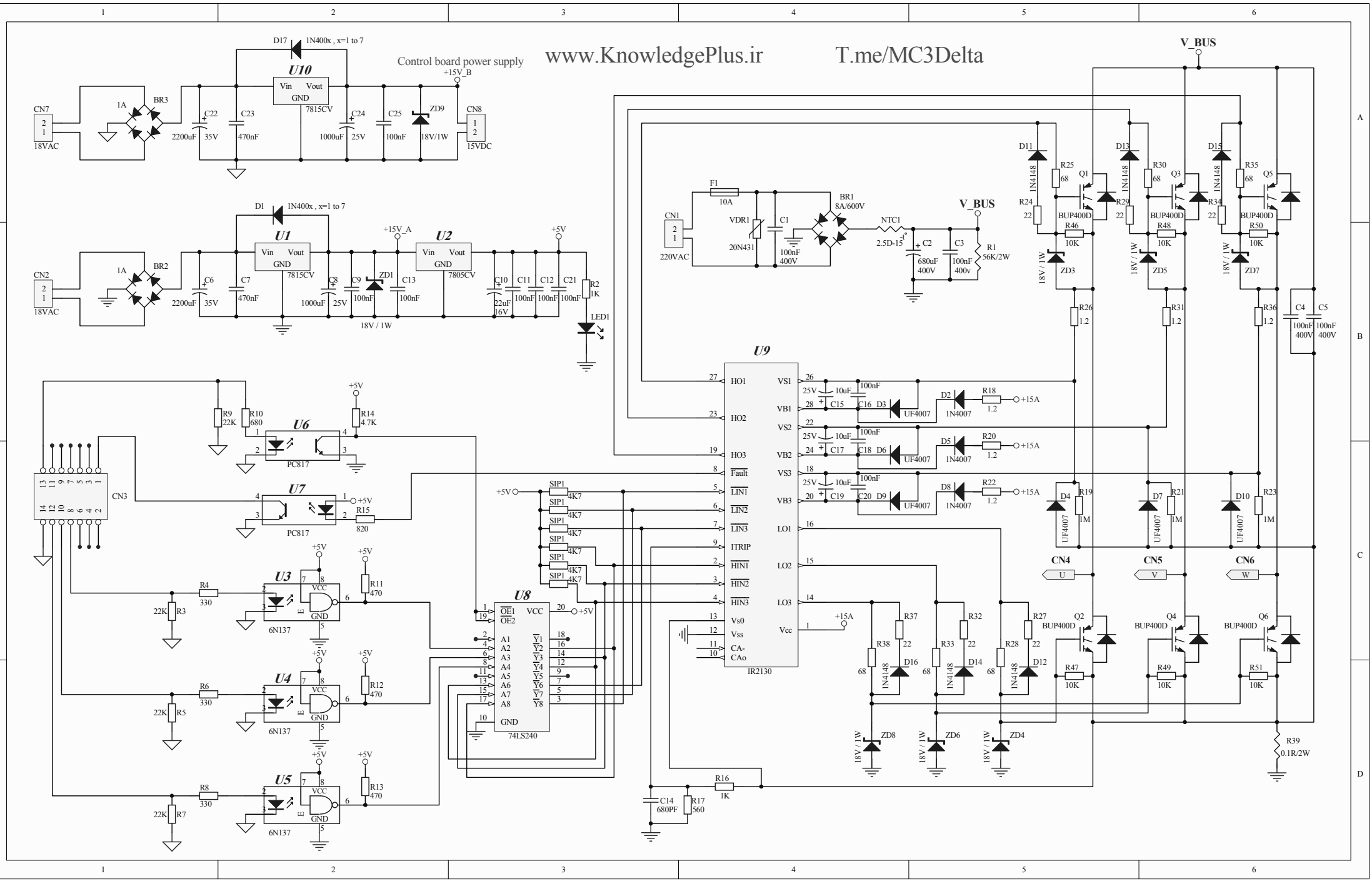

www.KnowledgePlus.ir
T.me/MC3Delta
Control board power supply
+15V_B
+15V_A
+5V
V_BUS
U10
7815CV
U1
7815CV
U2
7805CV
U9
IR2130
U8
74LS240
U6
PC817
U7
PC817
U3
6N137
U4
6N137
U5
6N137
CN1
220VAC
CN2
18VAC
CN3
CN4
CN5
CN6
CN7
18VAC
CN8
15VDC
BR1
8A/600V
BR2
BR3
VDR1
20N431
NTC1
2.5D-15
F1
10A
R1
56K/2W
R2
1K
LED1
R16
1K
R17
560
C14
680PF
R39
0.1R/2W